Estufas serie - SX

SX24-4B Estufa de 4 quemadores con horno estándar

SX36-6B Estufa de 6 quemadores con horno estándar

Principales beneficios:

- Quemadores abiertos con cabezas removibles con potencia de 28,000 BTU/h.
- Ajuste de termostato del horno de 250 a 500 ºF (121 a 260 ºC).
- Rejilla para horno y cuatro lugares para ponerla.
- Frente y laterales, soporte trasero y estante elevado desmontable fabricados en acero inoxidable.
- Patas ajustables de acero inoxidable de 6” (15cm).
- Sistema de tubo piloto cubierto (un piloto por cada dos quemadores).
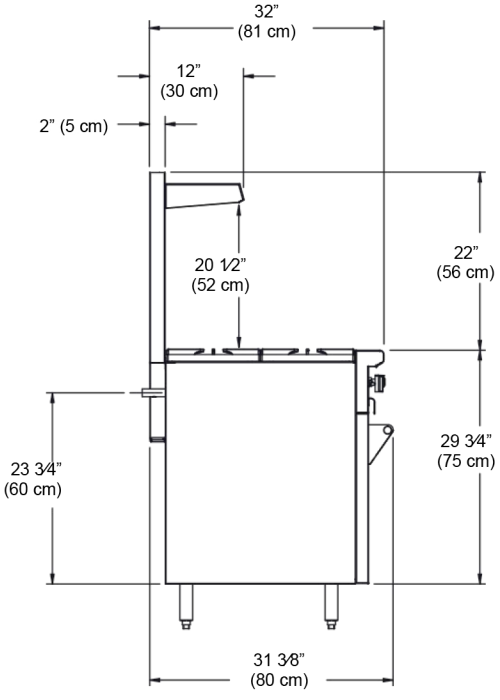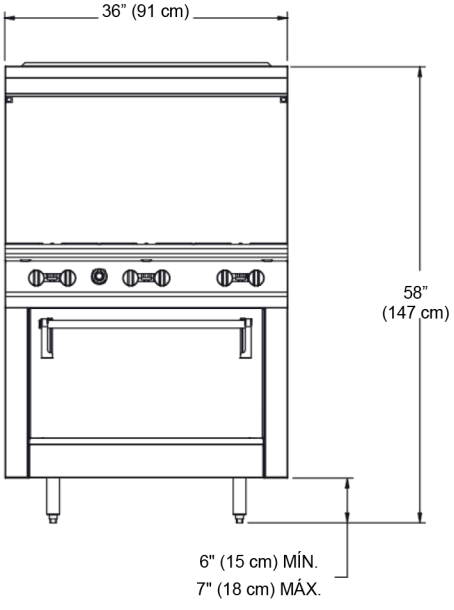
VULCAN LÍNEA Restaurantera