SHELL

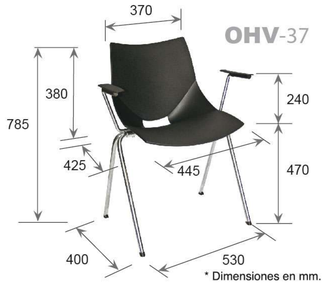

OHV-37

ESTRUCTURA:
- De perfil redondo tubular de acero en 3/4" de diámetro, calibre 16.
- Terminado en cromo.
- Las uniones entre las piezas son en base a soldadura de microalambre a gas CO^2.

RESPALDO Y ASIENTO:
- En copolímero de polipropileno.
- De una sola pieza.
- Diseño ergonómico.
- Fijación por medio de pijas.

REGATONES:
- En polipropileno de alta densidad.
- Tipo plano internos.
- Color negro.

COLOR:
- Negro, azúl, verde, naranja, beige, blanco, rojo o violeta.

RESISTENCIA:
- Peso máximo de resistencia 90 kgs.

ACCESORIO OPCIONAL:

Brazos fijos 37:
- De poliuretano semi-rígido.
- Soporte en perfil redondo tubular de acero.
- Placa soporte en lámina de acero.
- Terminado en cromo.

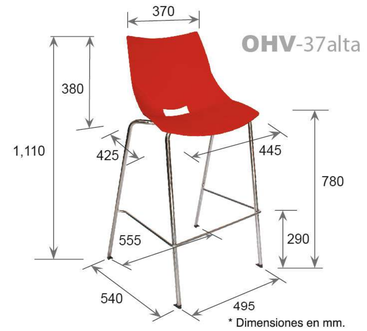

OHV-37alta

ESTRUCTURA:
- De perfil redondo tubular de acero en 3/4" de diámetro, calibre 16.
- Separador y descansapies de perfil redondo tubular de acero en 3/8" de diámetro.
- Terminado en cromo.
- Las uniones entre las piezas son en base a soldadura de microalambre a gas CO^2.

RESPALDO Y ASIENTO:
- En copolímero de polipropileno.
- De una sola pieza.
- Diseño ergonómico.
- Fijació por medio de pijas.

REGATONES:
- En polipropileno de alta densidad.
- Tipo plano internos.
- Color negro.

COLOR:
- Negro, azúl, verde, naranja, beige, blanco, rojo o violeta.

RESISTENCIA:
- Peso máximo de resistencia 90 kgs.

SHELL