PELADORA DE PAPAS PI-10

10 Kg. / ciclo

Descripción Comercial

Para pelar papas, zanahorias u otros productos similares.

Características

- ✓ Construcción en acero inoxidable.
- ✓ Revolvedores laterales con abrasivo de carburo de silicio (aprobado por NSF).
- ✓ Plato de aluminio con abrasivo de carburo de silicio (aprobado por NSF), fácilmente desmontable para su limpieza.
- ✓ Autoarrastre de residuos al desagüe.
- ✓ Eficiencia energética gracias a la optimización de los motores.
- ✓ Tapa transparente de policarbonato elevable, con cierre y dispositivo de seguridad.
- ✓ Puerta de aluminio con cierre hermético y dispositivo de seguridad.
- ✓ Mando con protección IP65. Fiabilidad mejorada contra la humedad y salpicaduras de agua.
- ✓ Sistema anti-retorno en la entrada de agua.
- ✓ Contacto auxiliar para una electroválvula exterior.
- ✓ Temporizador 0-6 min. Y funcionamiento continuo.

Accesorios

- ❑ Soportes peladoras
- ❑ Filtros peladoras

SAMMIC, S.L.
Basarte, 1 - 20720 AZKOITIA
www.sammic.com

ficha de producto
actualizado 06/24/19

PELADORA DE PAPAS PI-10

10 Kg. / ciclo

Especificaciones

Producción hora: 200 Kg / 240 Kg

Capacidad de carga por ciclo: 10 Kg

Temporizador (min-max): 0 ‘ - 6 ‘

Monofásica: 550 W

Trifásica: 370 W

Dimensiones exteriores

433 x 635 x 625 mm

Dimensiones externas con soporte

433 x 638 x 1040 mm

Peso neto: 36 Kg

Nivel de ruido a 1 m.: 70 dB(A)

Ruido de fondo: 32 dB(A)

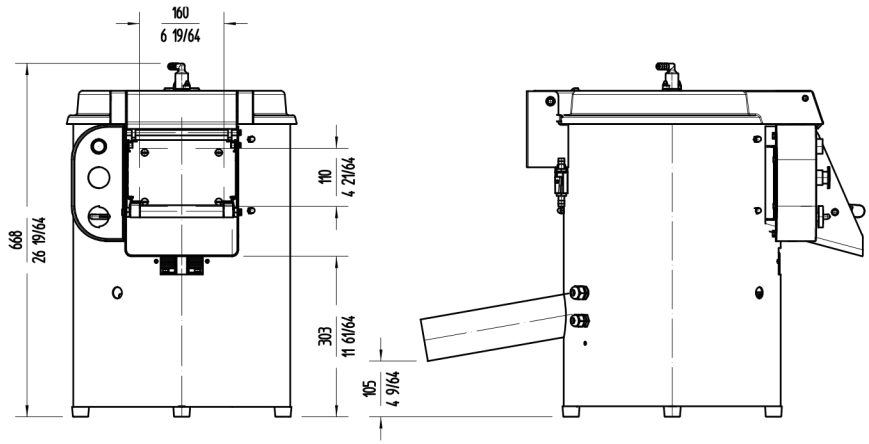

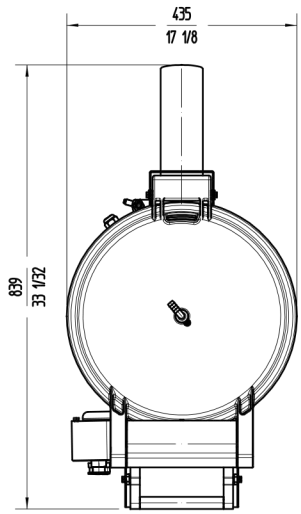

PREPARACIÓN DINÁMICA
PELADORAS DE PAPAS

ficha de producto
actualizado **06/24/19**