BATIDORA CENTERLINE BY HOBART

HOBART

Principales beneficios:

- Capacidad de 20 cuartos.
- Transmisión de engranaje.
- 3 velocidades fijas.
- Motor de uso intensivo.
- Salida planetaria 1/2HP.
- Tecnología GearSafe™.
- Temporizador digital con recordatorio de tiempo restante.
- Guarda removible de tazón.
- Entrada de aditamento #12 INCLUYE: Tazón de acero inoxidable de 20 cuartos, globo para 20 cuartos, paleta para 20 cuartos, gancho para masa 20 cuartos.
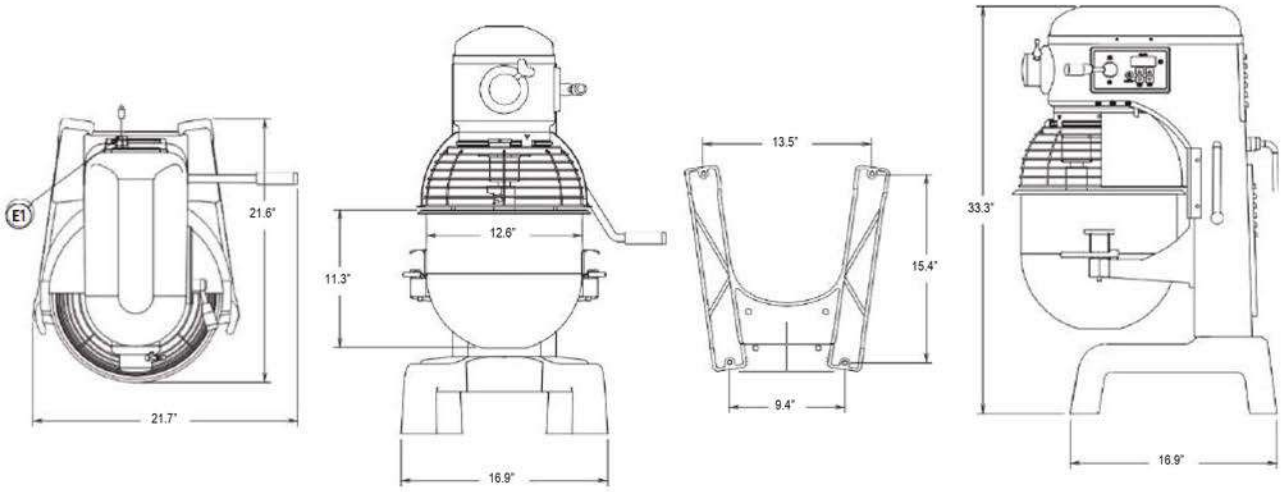
HMM20-1STD